75mm TWIN CANNON

S32

DESIGNED + MADE IN CANADA

ARANCIALIGHTING.COM

ARANCIA™

©2026 Arancia Lighting

We reserve the right to change our products designs and specifications • Nous nous réservons le droit de modifier le design ainsi que les spécifications de nos produits.

75mm TWIN CANNON
S32

PROJECT	DATE

NOTE	TYPE

WH -AB FINISH • FINI -WH -AB

Multifunctional double spotlights that can be installed on walls, ceilings and tracks, with or without stem. With its interchangeable optics nested in a core of machined aluminum parts, it is mounted on a linear box for added character.

Projecteur double polyvalent, pour installation murale, en plafonnier ou sur rail, avec ou sans tige. Doté d'optiques interchangeables logées au cour d'un assemblage de pièces en aluminium usiné, il est monté sur un boîtier linéaire sobre.

-SB & -BX FEED • ALIMENTATION -SB & -BX

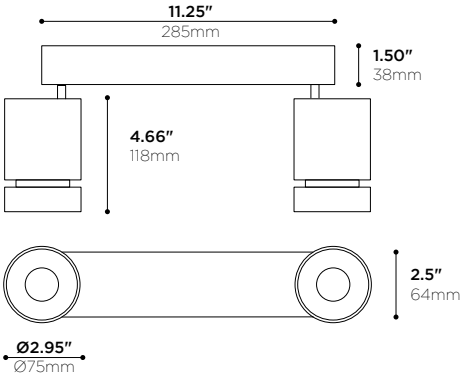

-JB FEED • ALIMENTATION -JB

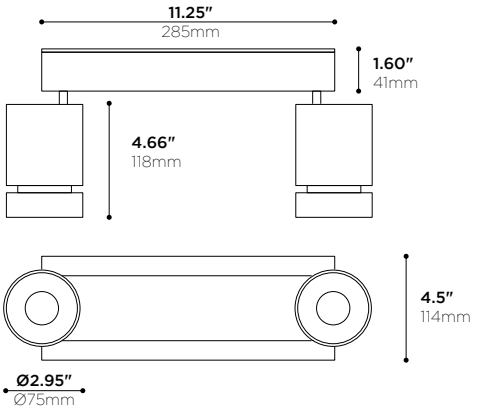

PRODUCT CODE • CODE DE PRODUIT

MODEL • MODÈLE		S32
LIGHT SOURCE • SOURCE LUMINEUSE		2L15
-2L15	2xLED COB 350mA 15W CONSTANT CURRENT 35VDC • 1100lm APPROX. @ 4000K	
LED COLOR TEMPERATURE • TEMPÉRATURE DE COULEUR DEL		
-C	4000K 95 CRI	
-N	3500K 95 CRI	
-W	3000K 95 CRI	
-I	2700K 95 CRI	
OPTICS • OPTIQUES		
-20	20° BEAM (TIR LENS) • FAISCEAU 20° (LENTILLE RTI)	
-30	30° BEAM (TIR LENS) • FAISCEAU 30° (LENTILLE RTI)	
-40	40° BEAM (TIR LENS) • FAISCEAU 40° (LENTILLE RTI)	
MAINS VOLTAGE • VOLTAGE CIRCUIT		
-U	120-277V	
-1	120V	
DIMMING SPECIFICATION • OPTION DE GRADATION		
-E	LED DIMMING (ELECTRONIC LOW-VOLTAGE/TRAILING EDGE) (120V)	
-T	LED DIMMING (TRIAC) (120V)	
-0	LED DIMMING (0-10V) (120V-277V)	
STEM LENGTH • LONGUEUR DE TIGE		
-NO	NO STEM (DEFAULT) • PAS DE TIGE (PAR DÉFAUT)	
-XX	CUSTOM, CONTACT FACTORY • SUR MESURE, CONTACTEZ L'USINE	
POWER FEED • ALIMENTATION ÉLECTRIQUE		
-J[1]	4"x4" OCTAGONAL J-BOX • BOÎTE OCTOGONALE 100mm x 100mm	
-S	2"x4" SWITCH BOX • BOÎTE RECTANGULAIRE 50mm x 100mm	
-B	7/8" BX CABLE • CÂBLE BLINDÉ 22mm	
	[1] RECTANGULAR COVER PLATE IS NECESSARY TO HIDE THE JUNCTION BOX	
	[1] PLAQUE DE COUVERTURE RECTANGULAIRE EST NÉCEESSAIRE POUR CACHER LA BOÎTE DE JONCTION	
STRUCTURE FINISH* • FINI DE STRUCTURE*		
-CR	CHROME PLATED • PLAQUÉ CHROME	
-BK	BLACK POWDER COAT • FINI POUDRE NOIR	
-WH	WHITE POWDER COAT • FINI POUDRE BLANCHE	
-SP	CUSTOM • SUR MESURE	
	*CANOPY FINISH TO MATCH STRUCTURE, UNLESS OTHERWISE SPECIFIED. *FINI DU PAVILLON AGENCÉ À LA STRUCTURE, SAUF INDICATION CONTRAIRE.	
LENS HOLDER FINISH • FINI DU PORTE-LENTILLE		
-CR	CHROME PLATED • PLAQUÉ CHROME	
-BK	BLACK POWDER COAT • FINI POUDRE NOIR	
-WH	WHITE POWDER COAT • FINI POUDRE BLANCHE	
-SP	CUSTOM • SUR MESURE	

©2026 Arancia Lighting

75mm TWIN CANNON

S32 FEATURES • S32 CARACTÉRISTIQUES

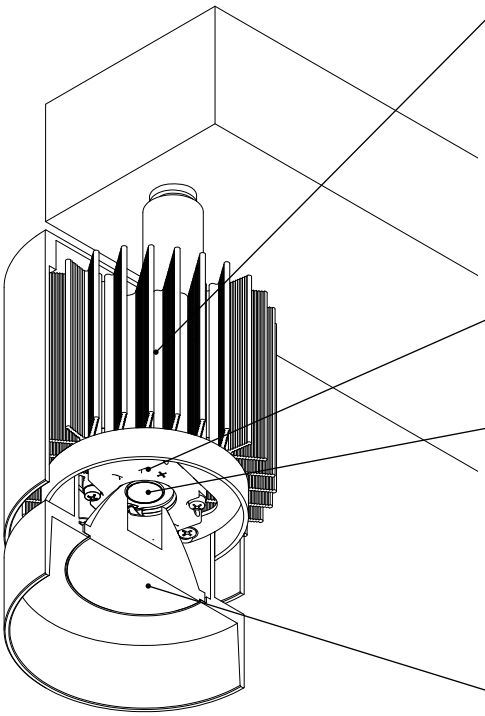

HEAT MANAGEMENT • GESTION THERMIQUE

Machined 6063-T5 aluminum lens holder and heatsink
Porte-lentille et radiateur usinés en aluminium 6063-T5

Higher level of thermal conductivity than die cast heatsinks
Conductivité thermique plus élevée que pour des radiateurs moulés

Calculated and tested fin spacing for ideal heat extraction
Espacement des ailettes calculé et testé pour extraction de chaleur idéale

Micro-ribbed surface to increase radiation
Surface micro-nervurée pour augmenter la radiation

Superior black anodized finish for better looks and emissivity
Fini anodisé noir de qualité supérieure pour meilleure allure et émissivité

High performance thermal compound ensuring long term heat transfer
Pâte thermique haute performance pour un transfert de chaleur à long terme

Chimney construction to enhance passive cooling effect
Construction en cheminée pour un meilleur refroidissement passif

CONNECTORS • CONNECTIQUE

High-temperature solderless LED holder
Connecteur haute-température DEL sans soudure

Sturdy screw-down connections
Raccordements robustes par vissage

LIGHT EMITTERS • SOURCES LUMINEUSES

High intensity LED arrays (Chip-On-Board)
Matrices à DEL haute intensité (Chip-On-Board)

ANSI binned LEDs (COB technology) for color consistency
DEL (technologie COB) catégorisés selon norme ANSI pour consistance de couleur

White light tones (CCT): 2700K, 3000K, 3500K and 4000K
Tons de lumière blanche (CCT): 2700K, 3000K, 3500K et 4000K

Wide color rendering indexes range (CRI): 80, 95
Vaste plage d'indices de rendu couleur (CRI): 80, 95

"Crisp White" option: 95 CRI, 50+ R9, MacAdam 2-step ellipse
Option "Blanc Vif": CRI de 95, 50+ R9, ellipse MacAdam à 2 échelons

Lumen outputs : 2000 to over 2500lm
Intensités lumineuses: 2000 à plus de 2500lm

OPTICS • OPTIQUES

Metallized micro-textured reflectors (91% reflective)
Réflecteurs micro-texturés métallisés (réflectivité de 91%)

Choice of beam angles (Narrow, Medium, Wide)
Variété de faisceaux (Étroit, Médium, Large)

"On Axis" assembly for perfect beam each time
Montage "Dans l'Axe" pour un faisceau parfait chaque fois

Optics holder enables field changeability of optics
Porte-optiques permettant le changement d'optiques in situ

LUMINAIRE ASSEMBLY • CONSTRUCTION DU LUMINAIRE

Machined 6061-T6 aluminum lens holder, various finishes available
Porte-lentille usinés en aluminium 6061-T6, finis variés disponibles

Adjustable spot can be aimed up to 90° from vertical axis
Projecteur ajustable qui peut être orienté jusqu'à 90° par rapport à l'axe vertical

Adjustable spot can be aimed 350° from vertical and horizontal axis
Projecteur qui peut être orienté de 350° par rapport à l'axe horizontal

DRIVER • PILOTE

Constant current (700 mA)
Courant constant (700 mA)

DIMMING • GRADATION

0-10v Analog dimming - dim to 1% capability
Gradation analogique 0-10v- capacité de gradation à 1%

Phase dimming trailling - leading edge - dim to 30 % with regular dimmer or 1% with lutron DVCL-153P
"Phase dimming trailling"- "leading edge"- Gradation jusqu'à 30% avec gradateur régulier ou 1% avec lutron DVCL-153P

CERTIFICATION • CERTIFICATION

As per the following standards: UL 1598
Selon les normes suivantes: CSA C22.2 No. 250.0-08 (R2013)

WARRANTY • GARANTIE

5 years
5 ans

©2026 Arancia Lighting

V.6.2 -2026-09 We reserve the right to change our products designs and specifications • Nous nous réservons le droit de modifier le design ainsi que les spécifications de nos produits.